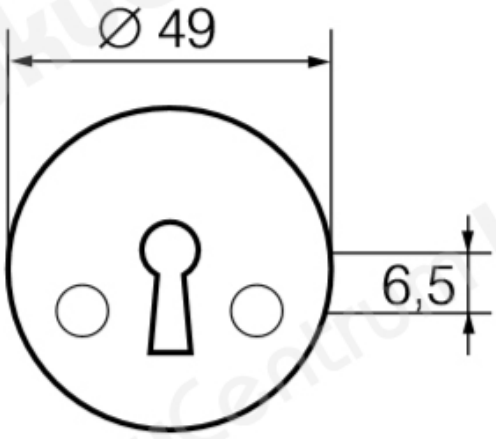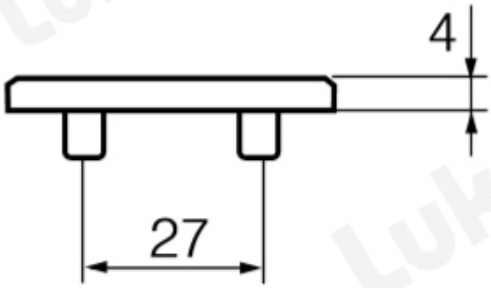TOOTENIMETUS	SOODUS	HIND
Ð©Ð¸Ñ?Ð¾Ðº ABLOY LH001 A Fe/CR (Ð±Ð»ÐµÑ•Ñ?Ñ•Ñ?Ð¸Ð¹ Ñ Ñ?Ð¾Ð¼, Ð´Ð»Ñ• Ð´Ð²ÐµÑ?ÐµÐ¹ Ñ?Ð¾Ð»Ñ?Ð¸Ð½Ð¾Ð¹ Ð´Ð¾ 40 Ð¼Ð¼)		6.10 ?
Ð©Ð¸Ñ?Ð¾Ðº ABLOY LH001 A Fe/VAL (Ð±ÐµÐ»Ñ?Ð¹ RAL 9010, Ð´Ð»Ñ• Ð´Ð²ÐµÑ?ÐµÐ¹ Ñ?Ð¾Ð»Ñ?Ð¸Ð½Ð¾Ð¹ Ð´Ð¾ 40 Ð¼Ð¼)		5.81 ?
Ð©Ð¸Ñ?Ð¾Ðº ABLOY LH001 A Fe/MU (Ñ?Ñ?Ñ?Ð½Ñ?Ð¹ RAL 9005, Ð´Ð»Ñ• Ð´Ð²ÐµÑ?ÐµÐ¹ Ñ?Ð¾Ð»Ñ?Ð¸Ð½Ð¾Ð¹ Ð´Ð¾ 40 Ð¼Ð¼)		9.59 ?
Ð©Ð¸Ñ?Ð¾Ðº ABLO[illegible] A Fe/GRA (Ð³Ñ?Ð°Ñ?Ð¸Ñ? RAL 790-M, [illegible] Ð´Ð²ÐµÑ?ÐµÐ¹ Ñ?Ð¾[illegible]Ð¸Ð½Ð¾Ð¹ Ð´Ð¾ 40 Ð¼Ð¼)		9.59 ?
Ð©Ð¸Ñ?Ð¾Ðº ABLOY [illegible]01 A Fe/HAR (Ñ•ÐµÑ?Ñ?Ð¹ RAL 9006, Ð´Ð»[illegible] Ð´Ð²ÐµÑ?ÐµÐ¹ Ñ?Ð¾[illegible]Ð¸Ð½Ð¾Ð¹ Ð´Ð¾ 40 Ð¼Ð¼)		8.16 ?
Ð©Ð¸Ñ?Ð¾Ðº ABLOY [illegible]01 A Fe/HCR (Ð¼Ð°Ñ?Ð¾Ð²Ñ?Ð¹ Ñ Ñ?Ð¾Ð[illegible] Ð´Ð»Ñ• Ð´Ð²ÐµÑ?ÐµÐ¹ Ñ?Ð¾Ð»Ñ?Ð¸Ð½Ð¾Ð¹ Ð´Ð¾ 40 Ð¼Ð¼)		7.33 ?
Ð©Ð¸Ñ?Ð¾Ðº ABLOY LH001 A MS/HaLa (Ð»Ð°Ñ?Ñ?Ð½Ñ? Ð¾Ð±Ñ?Ð°Ð±Ð¾Ñ?Ð°Ð½Ð½Ñ?Ð¹ Ñ?Ñ?Ñ?ÐºÐ¾Ð¼, Ð´Ð»Ñ• Ð´Ð²ÐµÑ?ÐµÐ¹ Ñ?Ð¾Ð»Ñ?Ð¸Ð½Ð¾Ð¹ Ð´Ð¾ 40 Ð¼Ð¼)		9.78 ?
Ð©Ð¸Ñ?Ð¾Ðº ABLOY LH001 A MS/KiLa (Ð¿Ð¾Ð»Ð¸Ñ?Ð¾Ð²Ð°Ð½Ð½Ñ?Ð¹ Ð»Ð°Ñ?Ñ?Ð½Ñ?, Ð´Ð»Ñ• Ð´Ð²ÐµÑ?ÐµÐ¹ Ñ?Ð¾Ð»Ñ?Ð¸Ð½Ð¾Ð¹ Ð´Ð¾ 40 Ð¼Ð¼)		11.29 ?