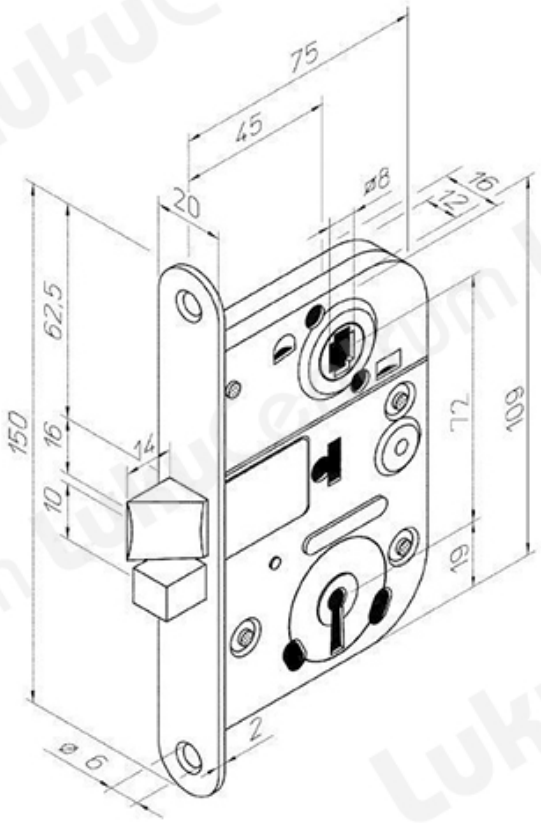| TOOTENIMETUS | SOODUS | HIND |
|---|---|---|
| Lukukorpus ABLOY 2011 JME (kÃ¤elisus universaalne) | 40.21 ? | 45.95 ? |
| Lukukorpus ABLOY 2011 ZN (kÃ¤elisus universaalne) | 40.21 ? | 45.95 ? |