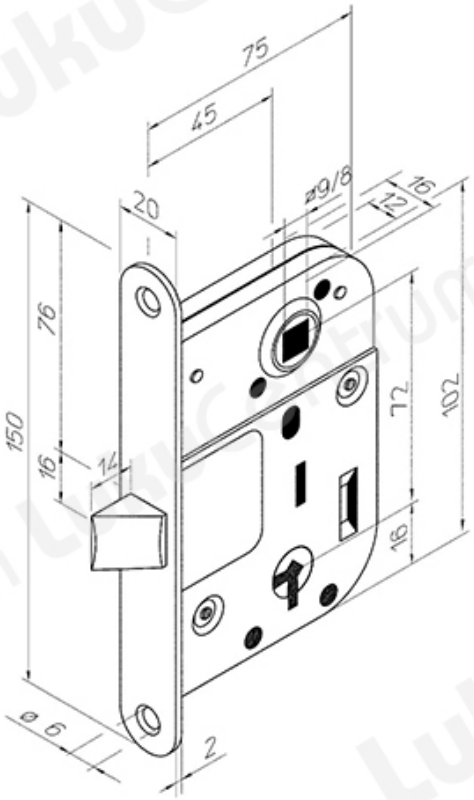TOOTENIMETUS	SOODUS	HIND
Lukukorpus ABLOY/FAS/ASSA 2020 JME (kÃ¤elisus universaalne)	36.16 ?	41.33 ?
Lukukorpus ABLOY/FAS/ASSA 2020 ZN (kÃ¤elisus universaalne)	36.16 ?	41.33 ?