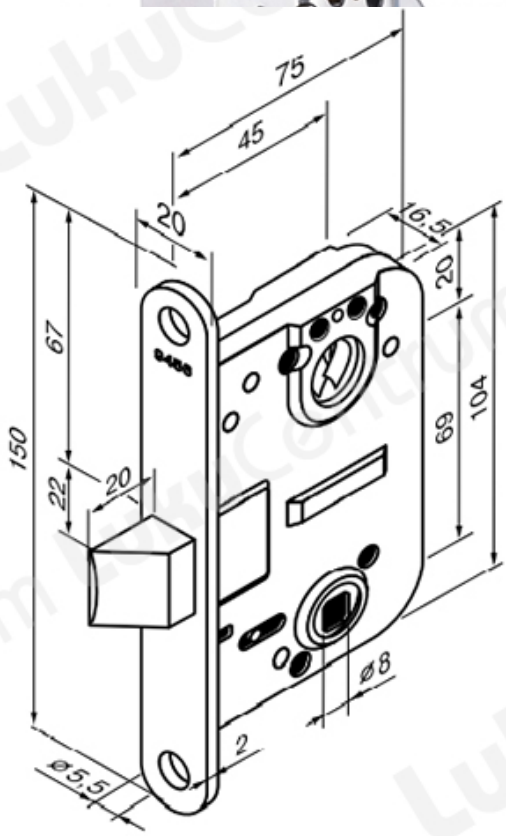TOOTENIMETUS	SOODUS	HIND
Lukukorpus ABLOY 9456 Fe/ZL (parem kÃ¤si)	40.00 ?	45.71 ?
Lukukorpus ABLOY 9456 Fe/ZL (vasak)	40.00 ?	45.71 ?