TOOTENIMETUS	SOODUS	HIND
Lukukorpuse komplekt ABLOY PE912 (elektriline, esiplaadiga)	367.77 ?	420.31 ?

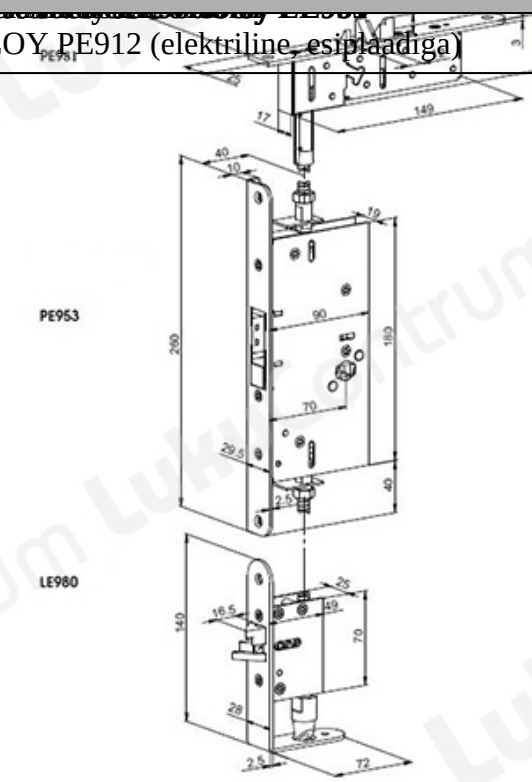

LukuCentrum