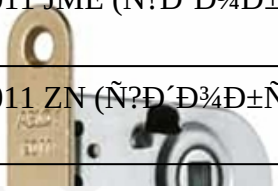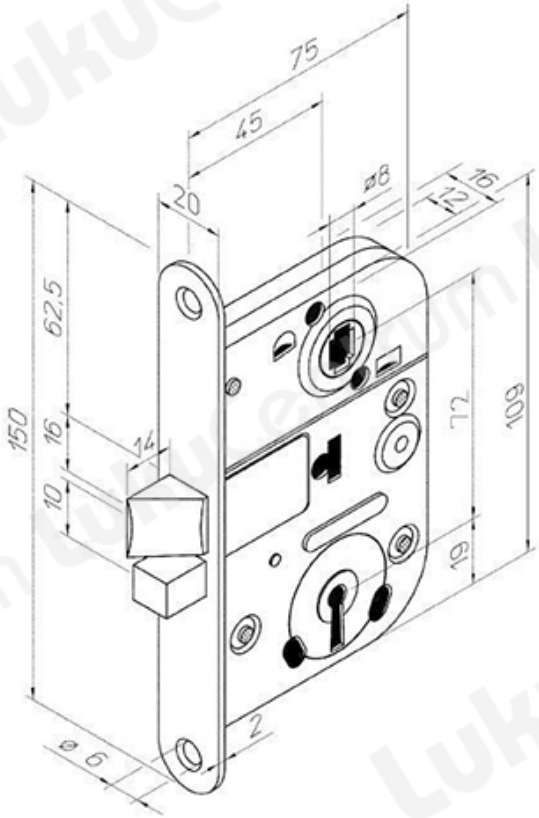TOOTENIMETUS	SOODUS	HIND
Ð?Ð¾Ñ?Ð¿Ñ?Ñ• Ð·Ð°Ð¼Ðºð° ABLOY 2011 JME (Ñ?Ð´Ð¾Ð±Ñ•Ñ?Ð²Ð¾ Ñ?Ð½Ð¸Ð²ÐµÑ?Ñ•Ð°Ð»Ñ?Ð½Ð¾Ðµ)	40.21 ?	45.95 ?
Ð?Ð¾Ñ?Ð¿Ñ?Ñ• Ð·Ð°Ð¼Ðºð° ABLOY 2011 ZN (Ñ?Ð´Ð¾Ð±Ñ•Ñ?Ð²Ð¾ Ñ?Ð½Ð¸Ð²ÐµÑ?Ñ•Ð°Ð»Ñ?Ð½Ð¾Ðµ)	40.21 ?	45.95 ?