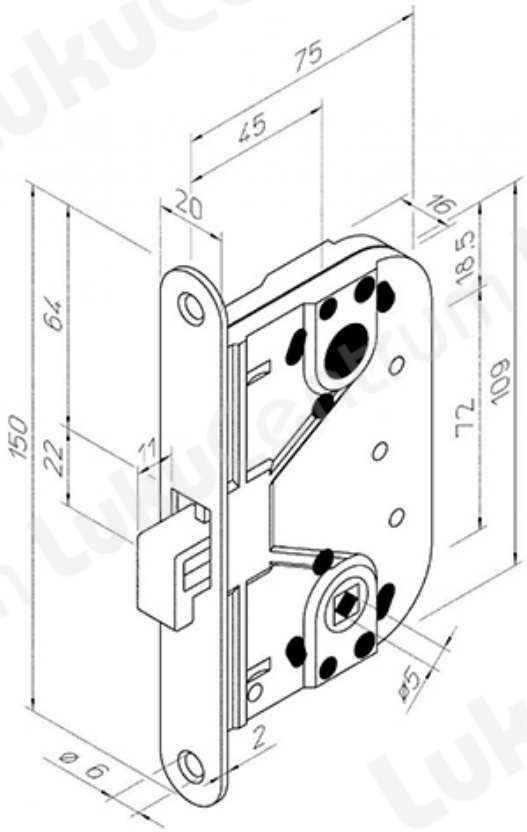| TOOTENIMETUS | SOODUS | HIND |
|---|---|---|
| Ð?Ð¾Ñ?Ð¿Ñ?Ñ• Ð·Ð°Ð¼Ðºð° ABLOY 4249 JME | 17.97 ? | 20.54 ? |
| Ð?Ð¾Ñ?Ð¿Ñ?Ñ• Ð·Ð°Ð¼Ðºð° ABLOY 4249 ZN | 17.97 ? | 20.54 ? |