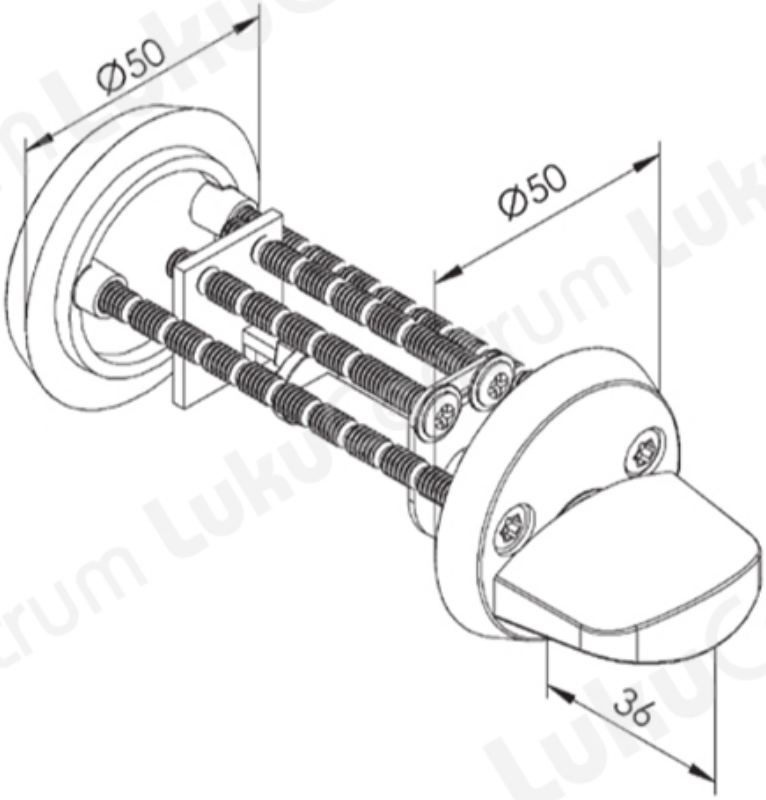TOOTENIMETUS	SOODUS	HIND
[illegible]		
VÃ¤Ã¤ndenupp ABLOY CH003 CR (lÃ¤ikiv kroom)		42.20 ?
VÃ¤Ã¤ndenupp ABLOY CH003 HCR (mattkroom)		43.79 ?
VÃ¤Ã¤ndenupp ABLOY CH003 MS/HaLa (harjatud messing)		107.85 ?
VÃ¤Ã¤ndenupp ABLOY CH003 NiHa (harjatud nikkel)		107.85 ?
VÃ¤Ã¤ndenupp ABLOY CH003 MU (must RAL 9005)		107.85 ?
VÃ¤Ã¤ndenupp ABLOY CH003 HAR (hall RAL 9006)		107.85 ?