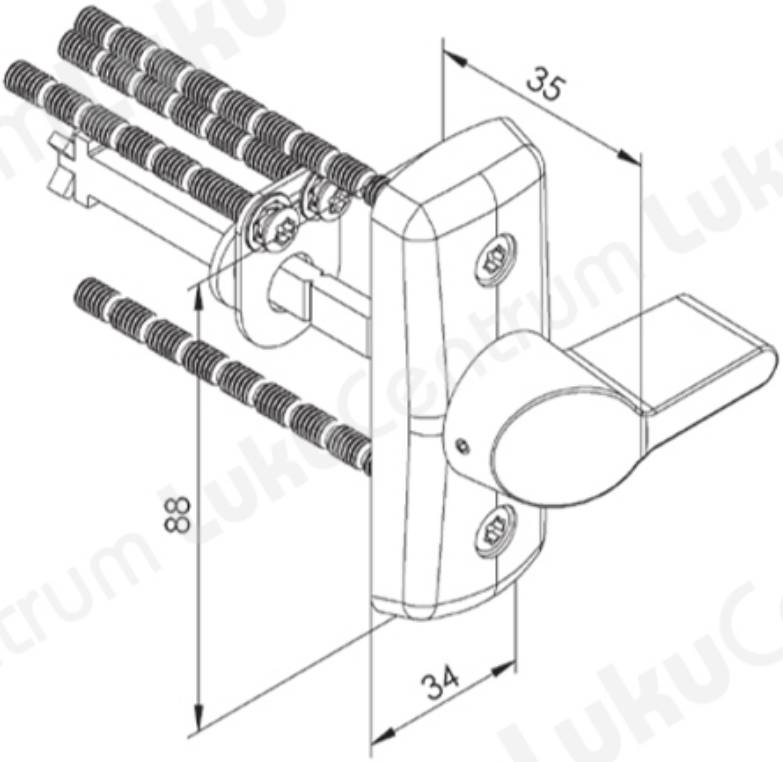TOOTENIMETUS	SOODUS	HIND
VÃ¤Ã¤ndenupp ABLOY CH016 CR (lÃ¤ikiv kroom)		38.05 ?
VÃ¤Ã¤ndenupp ABLOY CH016 HCR (mattkroom)		44.27 ?
VÃ¤Ã¤ndenupp ABLOY CH016 Ms/KiLa (poleeritud messing)		77.82 ?
VÃ¤Ã¤ndenupp ABLOY CH016 MS/HaLa (harjatud messing)		74.88 ?
VÃ¤Ã¤ndenupp ABLOY CH016 NiHa (harjatud nikkel)		85.83 ?
VÃ¤Ã¤ndenupp ABLOY CH016 MU (must RAL 9005)		74.86 ?
VÃ¤Ã¤ndenupp ABLOY CH016 GRA (grafiit RAL 790-M)		77.85 ?