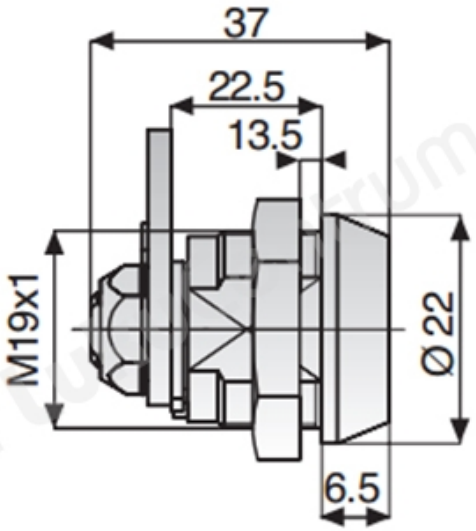TOOTENIMETUS	SOODUS	HIND
MetallmÃ¶Ã¶blilukk ABLOY CL100C Classic (2 vÃµtmega)		42.25 ?
MetallmÃ¶Ã¶blilukk ABLOY CL100C Classic (vÃµtmereta)		36.51 ?
MetallmÃ¶Ã¶blilukk ABLOY CL100T Protec2 (2 vÃµtmega)		122.13 ?