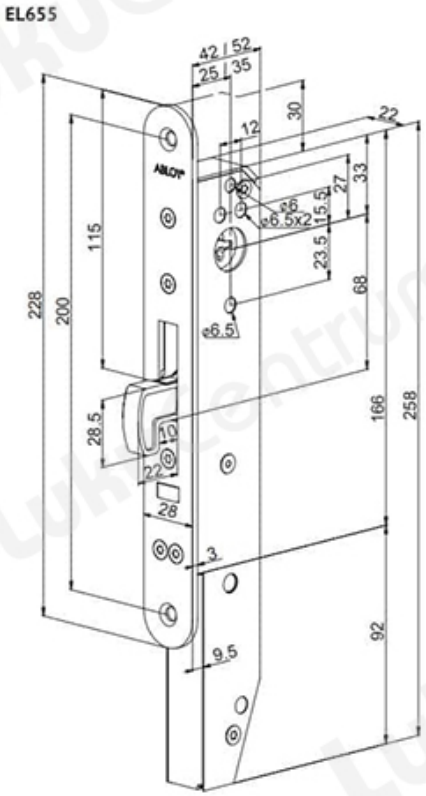TOOTENIMETUS	SOODUS	HIND
Mootorlukk Abloy EL655/25 EA300+EA470 (esiplaadi laius 28 mm)		1430.13 ?
Mootorlukk Abloy EL655/35 EA300+EA470 (esiplaadi laius 28 mm)		1430.13 ?
Mootorlukk Abloy EL655/25 EA300+EA470 (esiplaadi laius 32 mm)		1430.12 ?
Mootorlukk Abloy EL655/35 EA300+EA470 (esiplaadi laius 32 mm)		1430.07 ?