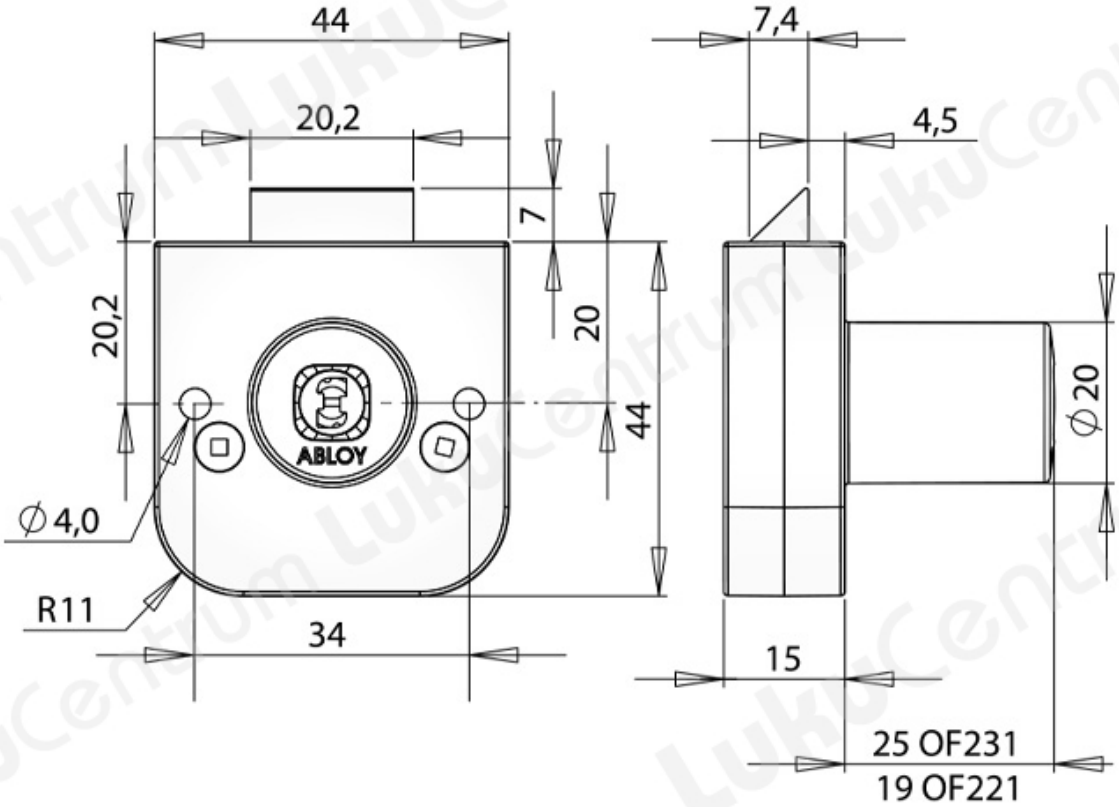TOOTENIMETUS	SOODUS	HIND
PuitmÃ¶Ã¶blilukk ABLOY OF221C Classic (2 vÃµtmega)		49.00 ?
PuitmÃ¶Ã¶blilukk ABLOY OF221C Classic (vÃµtmeteta)		44.07 ?