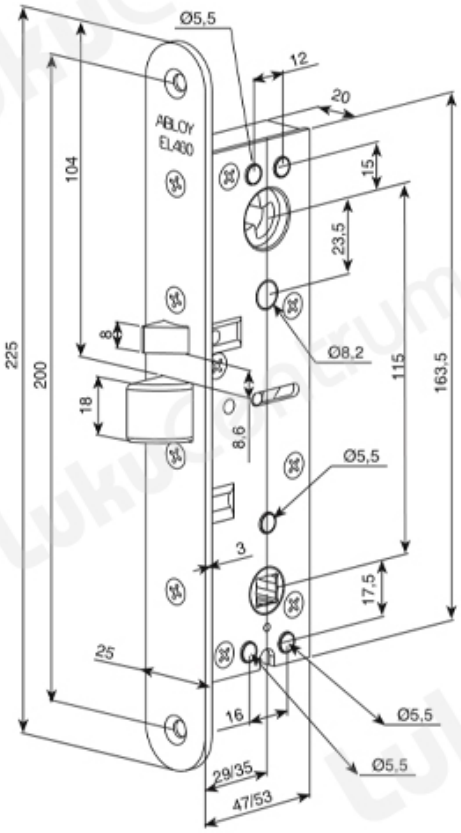TOOTENIMETUS	SOODUS	HIND
[illegible]		
Solenoidlukk Abloy EL480/35 (esiplaadi laius 25 mm, komplektis jagatud kara)		624.65 ?
Solenoidlukk Abloy EL480/29 (esiplaadi laius 25 mm, komplektis jagatud kara)		624.69 ?