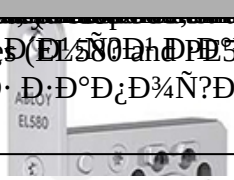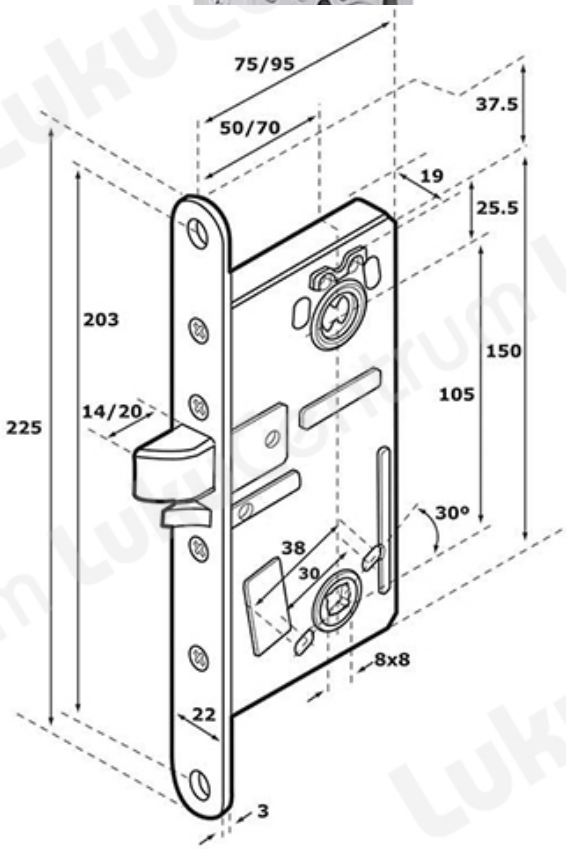TOOTENIMETUS	SOODUS	HIND
[illegible] Đ-Đ²Đ°Đ°Đ°Ñ?Đ°Ñ•Ñ?Đ¾Đ»Đ¼Đ¾Đ½Đ¾Đ¼ ABLOY PE580 (Đ¿Ñ?Đ°Đ²Đ°Ñ• Ñ?Ñ?ĐºĐ°, Đ±ĐµĐ· Đ·Đ°Đ¿Đ¾Ñ?Đ½Đ¾Đ¹ Đ¿Đ»Đ°Đ½ĐºĐ¸)		536.03 ?