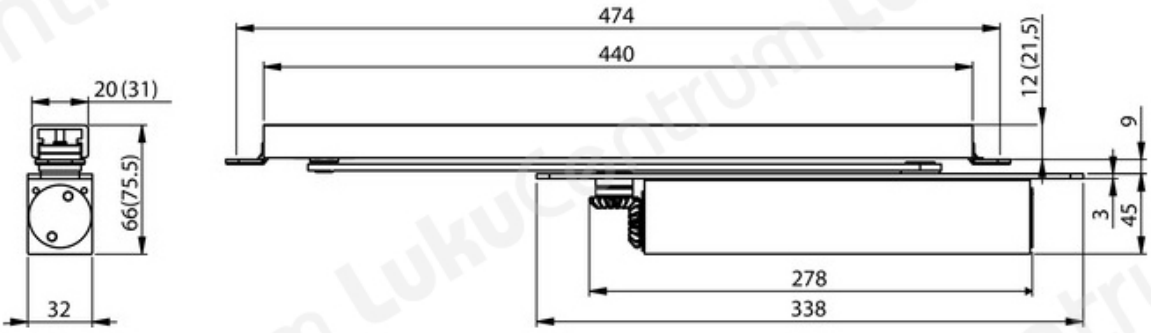TOOTENIMETUS	SOODUS	HIND
[illegible] Ð?Ð¾Ð²Ð¾Ð´Ñ?Ð¸Ð° Ð²Ñ•Ñ?Ñ?Ð°Ð¸Ð²Ð°ÐµÐ¼Ñ?Ð¹ ASSA ABLOY DC840 (EN 1-4)		287.71 ?