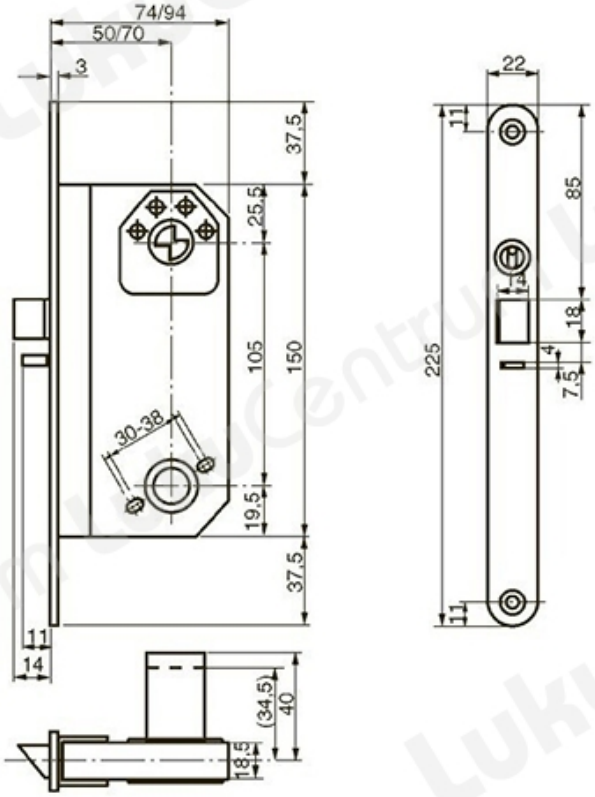TOOTENIMETUS	SOODUS	HIND
Lukukorpus ASSA 5584-50	139.67 ?	159.62 ?