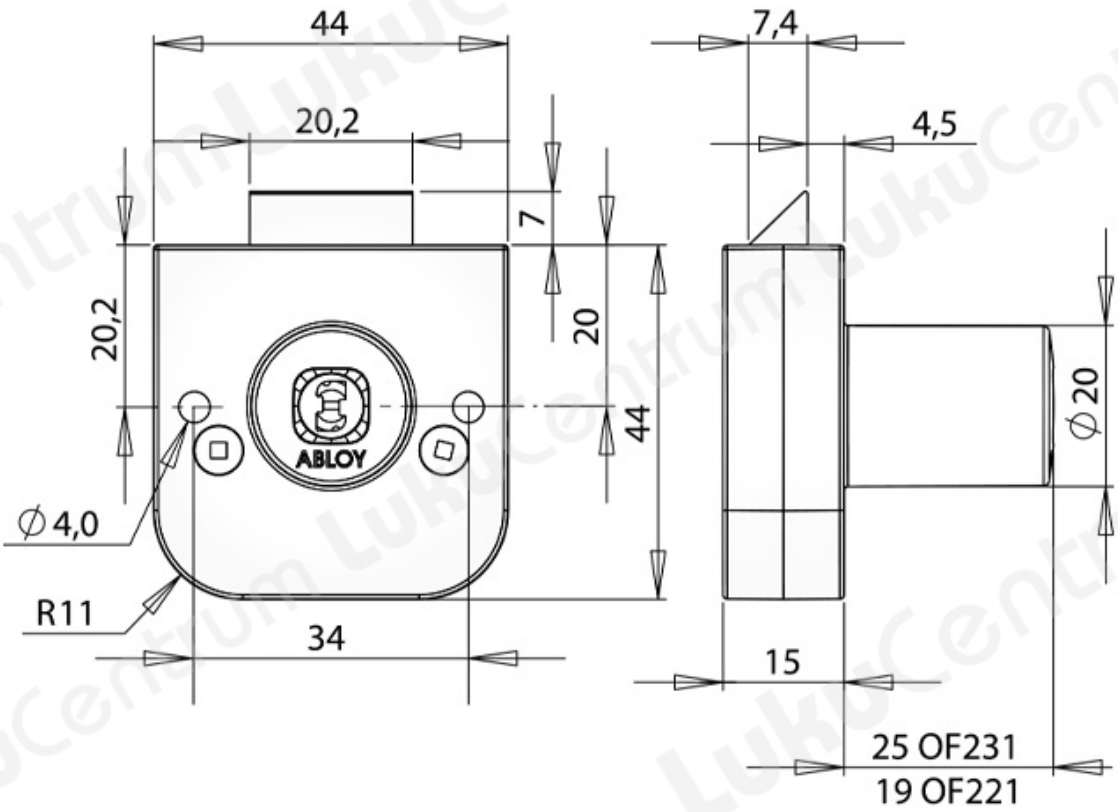TOOTENIMETUS	SOODUS	HIND
PuitmÃ¶Ã¶blilukk ABLOY OF231N Protec (2 vÃµtmega)		0.00 ?
PuitmÃ¶Ã¶blilukk ABLOY OF231N Protec (vÃµtmeteta)		0.00 ?