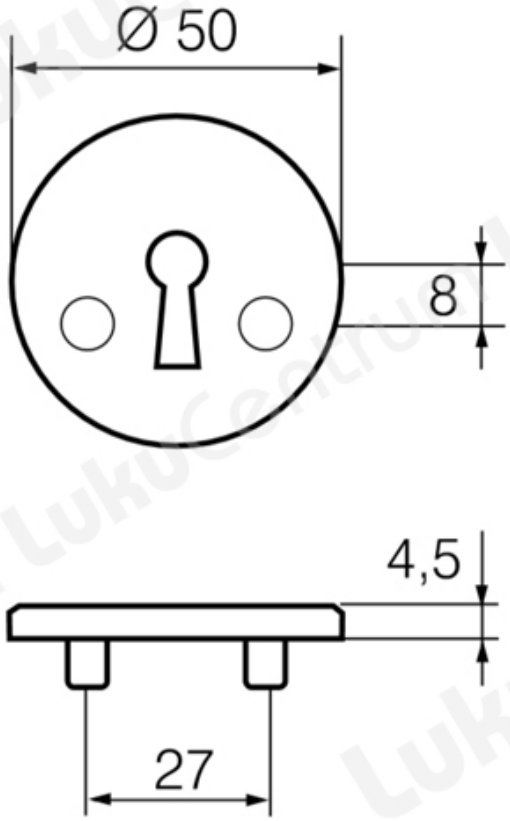TOOTENIMETUS	SOODUS	HIND
Ð©Ð¸Ñ?Ð¾Ðº ABLOY LH008 A Zn/HAR (Ñ•ÐµÑ?Ñ?Ð¹ RAL 9006, Ð´Ð»Ñ• Ð´Ð²ÐµÑ?ÐµÐ¹ Ñ?Ð¾Ð»Ñ?Ð¸Ð½Ð¾Ð¹ Ð´Ð¾ 40 Ð¼Ð¼)		0.00 ?