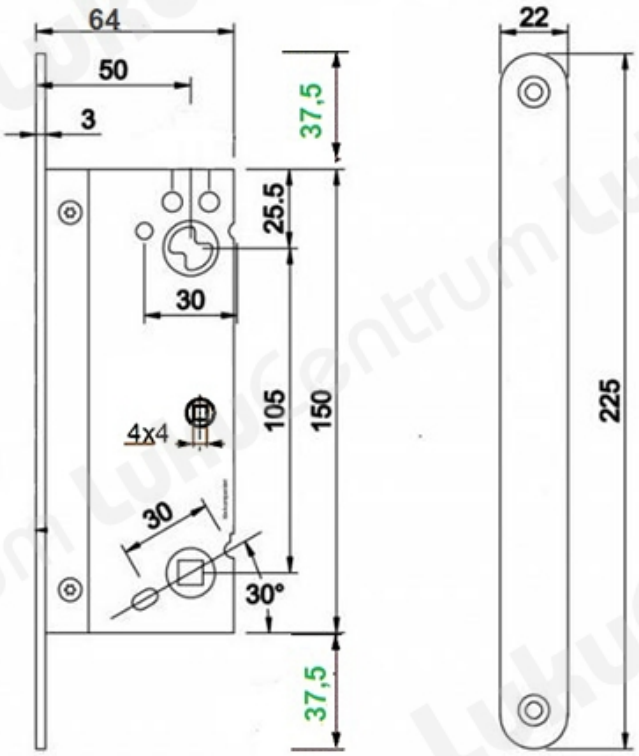TOOTENIMETUS	SOODUS	HIND
Turvalukk ASSA 2500-50 (parem)	248.68 ?	284.21 ?
Turvalukk ASSA 2500-50 (vasak)	248.68 ?	284.21 ?